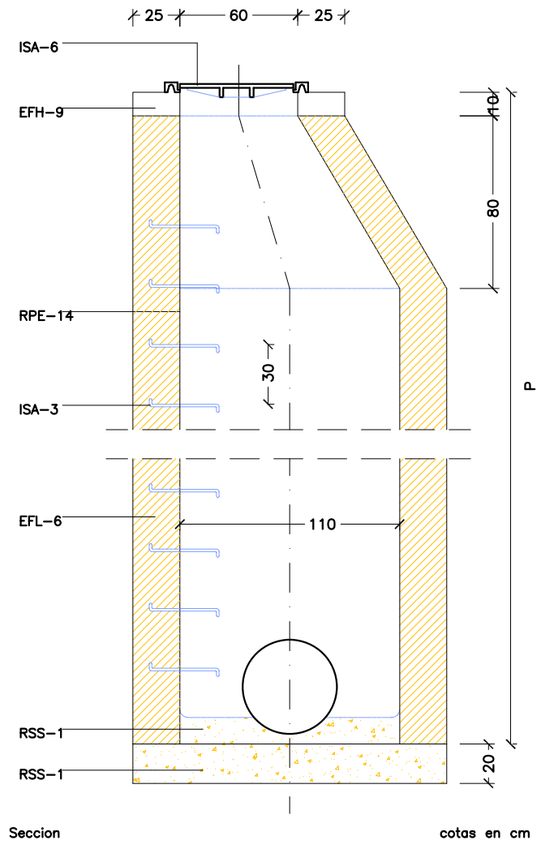

EFH – 9 Hormigones.
Hormigón de resistencia característica 10 N/mm2 en coronación de muro y dado para soporte de la llave.

EFL – 6 Muro aparejado de ladrillo.
De 12 cm. de espesor de ladrillo macizo R–100 kg/cm2 con juntas de mortero M–40 de 10 mm. de espesor.

ISA – 3 Pates empotrados de 15 cm.
Separación 20 cm. Se colocarán a la vez que se levanta la fábrica.

ISA – 6 Tapa circular y cerco enrasados con el pavimento. (Ver detalle)

RPE – 14 Enfoscado con mortero 1:3 bruñido. Angulos redondeados.

RSS – 1 Solera y formación de pendientes de hormigón en masa de resistencia característica 10 N/mm2

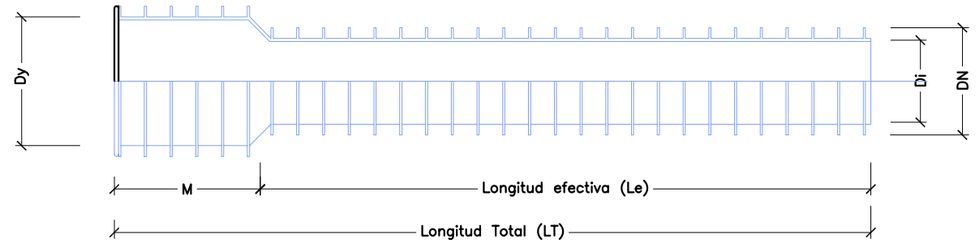

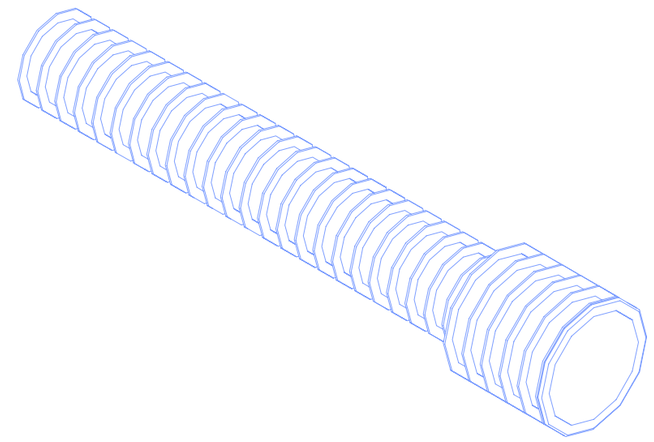

DIMENSIONES DE SOLERA

DIÁMETRO TUBO mm	a m	b m
300	0.30	0.400
400	0.39	0.355
450	0.43	0.335

DIMENSIONES TUBERÍA

DN mm	DI mm	Dy mm	Le m	M mm	LT m	Metros fardo m	Metros traller m	Código
200	180	200.7	5.920	80	6	90	1.080	162.00.200
250	226	250.9	5.905	95	6	48	736	162.00.250
250	226	250.9	5.905	95	6	48	736	162.00.250
315	284	315.9	5.880	120	6	36	432	162.00.315
400	358	401.3	5.840	160	6	12	312	162.00.400
500	449	501.5	5.794	206	6	12	192	162.00.500

TUBERÍA DE POLIETILIENO ESTRUCTURADO

ISA–6 TAPA DE FUNDICIÓN PARA POZO DE REGISTRO

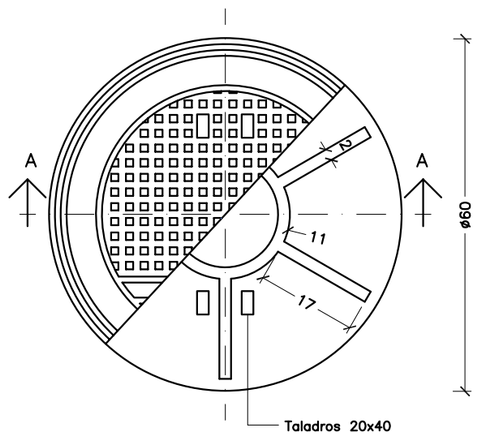

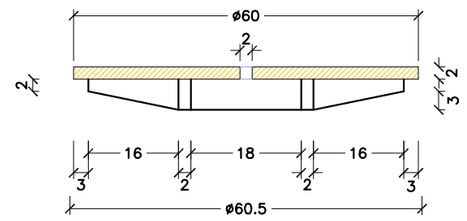

Seccion A–A

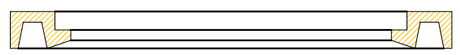

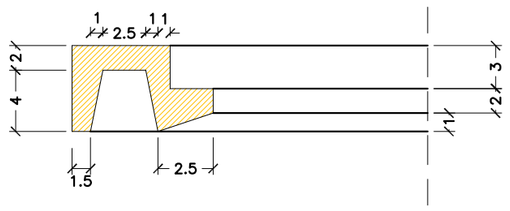

Seccion cerco
cotas en cm

De fundición. Superficie exterior con dibujo de profundidad 4 mm., provista de taladros para levantamiento de la tapa.

ISS–46 REFUERZO DE COLECTOR ENTERRADO

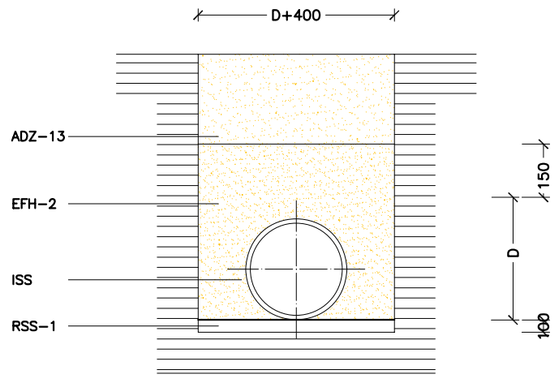

Seccion transversal

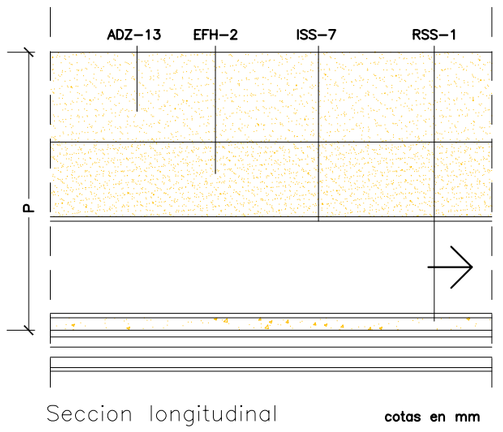

Seccion longitudinal
cotas en mm

EFH – 2 Relleno de arena de rio

ADZ – 13 Relleno de la zanja por tongadas de 20 cm. con tiera exenta de áridos mayores de 8 cm. y apisonada. En los 50 cm. suiperiores se alcanzará una densidad seca del 100% de la obtenida en el ensayo Próctor Normal y del 95% en el resto del relleno.

ISS Tubería de polietileno estructurado con perfil nervado

RSS – 1 Solera y formación de pendientes de hormigón en masa de resistencia característica 10 N/mm2

VICENTE CASTELLO VALLES
A R Q U I T E C T O
TEF./FAX: (96) 5791390

PROYECTO DE URBANIZACION
UNIDAD DE EJECUCION Nº 3
DE LAS NORMAS SUBSIDIARIAS DE XALO
XALO (ALICANTE)

RED DE SANEAMIENTO
DETALLES

PROMOTOR:
PUERTA DE XALO, S.L.

FECHA: Julio 2005
ESCALA: 1/10-1/20-s/e
N° 4.3